12.4.2012

Whirlpool
SENSING THE DIFFERENCE*

Armoire intégrable niche 88

ARG341A+

UN REFRIGERATEUR ARMOIRE PEU ENERGIVORE DOTE DES EQUIPEMENTS ESSENTIELS POUR VOTRE QUOTIDIEN

LABEL	
Consommation d'énergie (kWh/an)**	124
Consommation d'énergie (kWh/24 h)	0.340
Classe d'efficacité énergétique **	A+
Niveau sonore dB(A) **	38
Volume utile total (en litres)**	146
EQUIPEMENT	
Thermostat	MECANIQUE
Type de gaz	R600a
Classe climatique	N-ST (16-38°C)
Système de fixation	GLISSIERES
Portes réversibles	OUI
RÉFRIGÉRATEUR	
Volume utile (en litres)**	146
Dégivrage	AUTOMATIQUE
Froid dynamique	-
6ème Sens Fresh Control	-
Filtre antibactérien	-
Eclairage intérieur	OUI
Clayettes verre (dont ajustables)	4 (3)
Clayette bouteille en metal	-
Compartiment Activ0°	-
Bac à légumes transparent	2
Aménagement contre-porte:	
- Balconnets contre-porte	3
CONGÉLATEUR	
Nombre d'étoiles	-
Volume utile (en litres)**	-
Froid ventilé No Frost	-
Dégivrage	-
Nombre de tiroirs	-
Touche congélation rapide	-
Bac à glaçons	-
Pouvoir de congélation (kg/24 h)	-
Autonomie en cas de coupure de courant	-
CARACTERISTIQUES TECHNIQUES	
Poids net / avec emballage (kg)	32 / 34
Dimensions nettes en cm (HxLxP)	87 x 54 x 54
Dimensions avec emballage en cm (HxLxP)	91,5 x 58,5 x 59,5
Niche d'encastrement en mm (HxLxP)	874x560x550
Alimentation électrique	220-240V/50Hz/16A

** Conforme au réglement délégué 2010/1060

QUELFRIGO.COM

A+ 20% d'économies par rapport à la classe A

profit **Système de fixation par glissières**: 2 rails placés sous l'appareil pour s'encastrer en douceur et cornière supérieure pour un alignement parfait sans prendre aucune mesure

Armoire Niche 88 Tout utile
Classe A+
Clayettes verre
Dégivrage automatique
Portes réversibles - Fixation par glissières

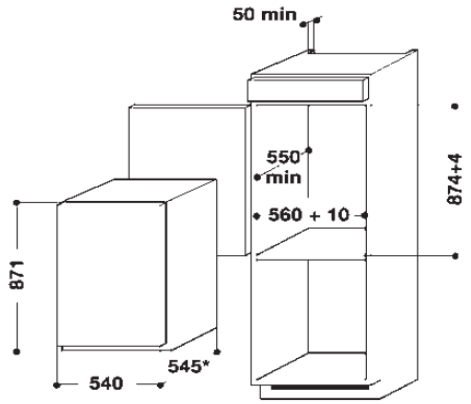

Référence	12 NC	EAN
ARG341A+	853434111010	8003437893032